BENÄMNING	TYP	ARTIKEL
MARKMÄTARSKÅP	MMS25/1/101-1-7037G30	S148901-21
		E-NUMMER
		22 007 00

STITEC AB - STANSGATAN 1 - 334 32 ANDERSTORP - SVERIGE - TELEFON 0371 56 50 00 - WWW.STITEC.SE

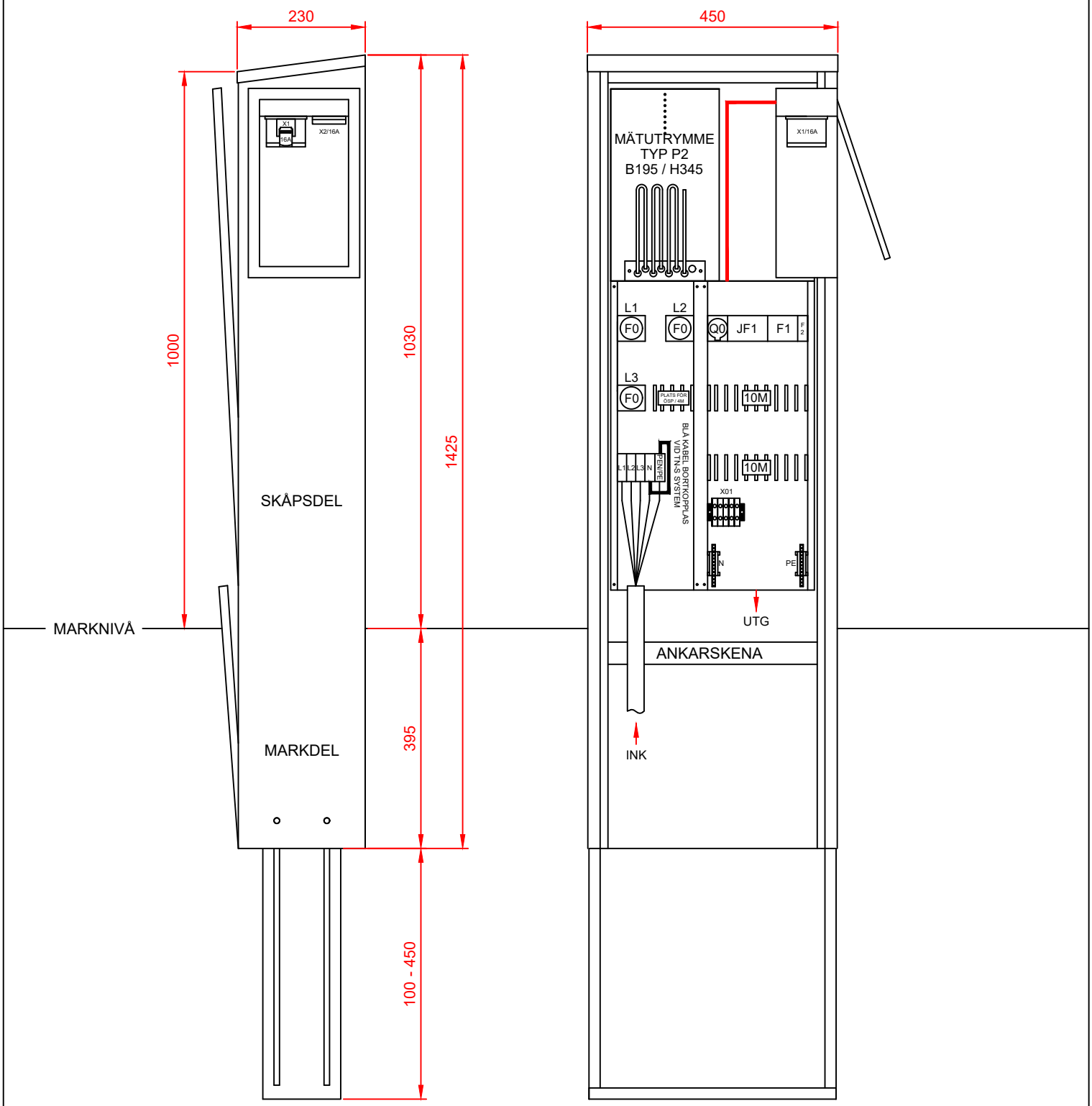

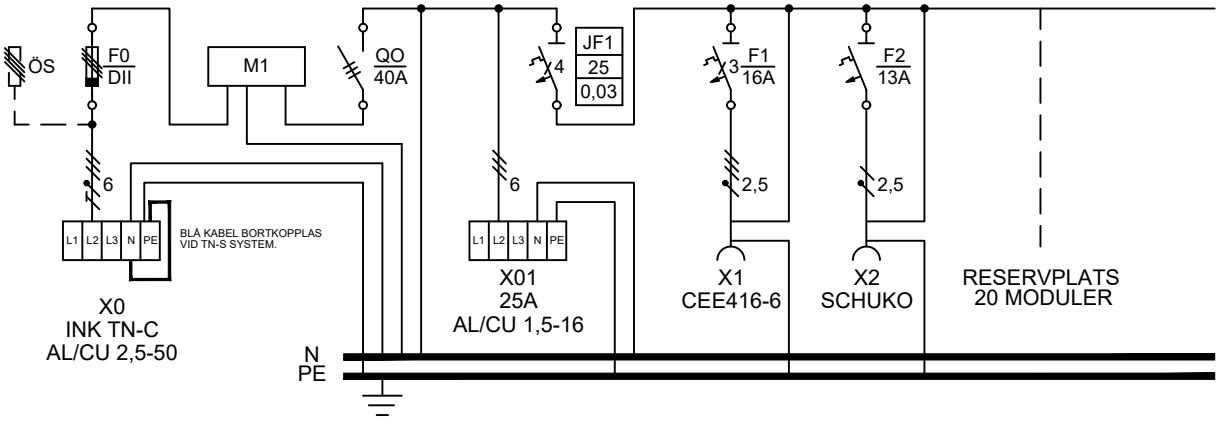

UTGÅVA 2020-05-17